Техническое задание

Поддон деревянный многоразовый грузовой 1200х800мм

Тип и наименование поддона	П4 - однонастильный четырехзаходный
Нормативный документ	ГОСТ 33757-2016 Поддоны плоские деревянные. Технические условия
Сорт*	первый, второй
Габариты (**l** x **w** x **h**), мм	1200 x 800 x 145
Грузоподъемность	1200 кг
Адрес доставки:	346712, Ростовская область, х.Александровка, ул.Вишнёвая, 24

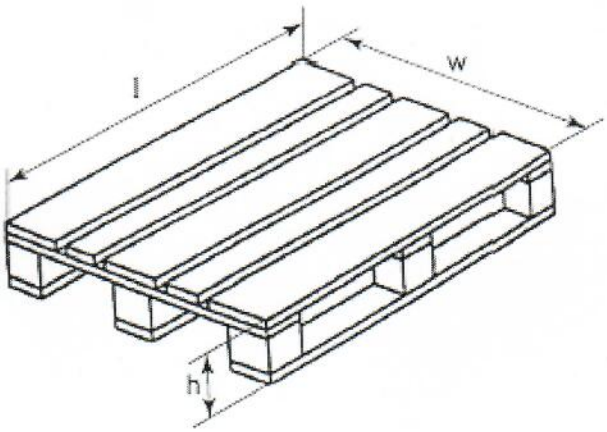

Общие требования:
Детали поддонов должны быть без пороков древесины: острого обзола, прорости, механических повреждений, гнили и инородных включений.
Не допускается:
- отсутствие любого элемента;
- сломанные доски;
- сколы и трещины на досках и шашках;
- не соответствие габаритных размеров.

* первый сорт: новые поддоны, которые эксплуатировались не более 3-х раз. Не ремонтировались. Не допускаются сколы и трещины, иные повреждения, темные пятна.

* второй сорт: шашечки и доски соединены гвоздями. Не допускаются сколы и трещины. Допустимо наличие небольших загрязнений и потемнений, появившихся от времени.

Заместитель главного технолога: _____ Шелудько А.В. «30» 05 2024 г.
Должность Подпись ФИО

Контактный телефон: +7 988 997-14-44
E-mail: sheludko.av@ahstep.ru